TN403

TENDITORI A SCOMPARSA TAGLIABILI
CUTTABLE HIDDEN WARDROBE ADJUSTERS

Ø35

1 PZ ASTA ACCIAIO TENDITORE
2 PZ BUSSOLE ZAMA ESTERNE
1 PCS ADJUSTER STEEL BAR
2 PCS EXTERNAL ZAMAK HOUSINGS

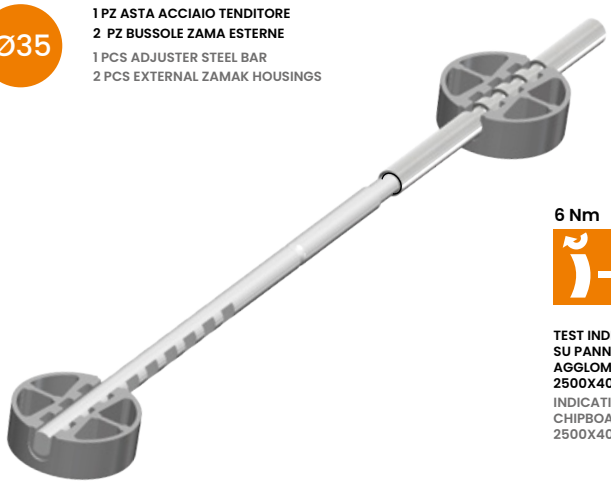

6 Nm — 35 N

TEST INDICATIVI SU PANNELLO AGGLOMERATO 2500X400X20
INDICATIVE TEST ON CHIPBOARD PANEL 2500X400X20

6 Nm — 95 N

TEST INDICATIVI SU PANNELLO AGGLOMERATO 2500X400X28
INDICATIVE TEST ON CHIPBOARD PANEL 2500X400X28

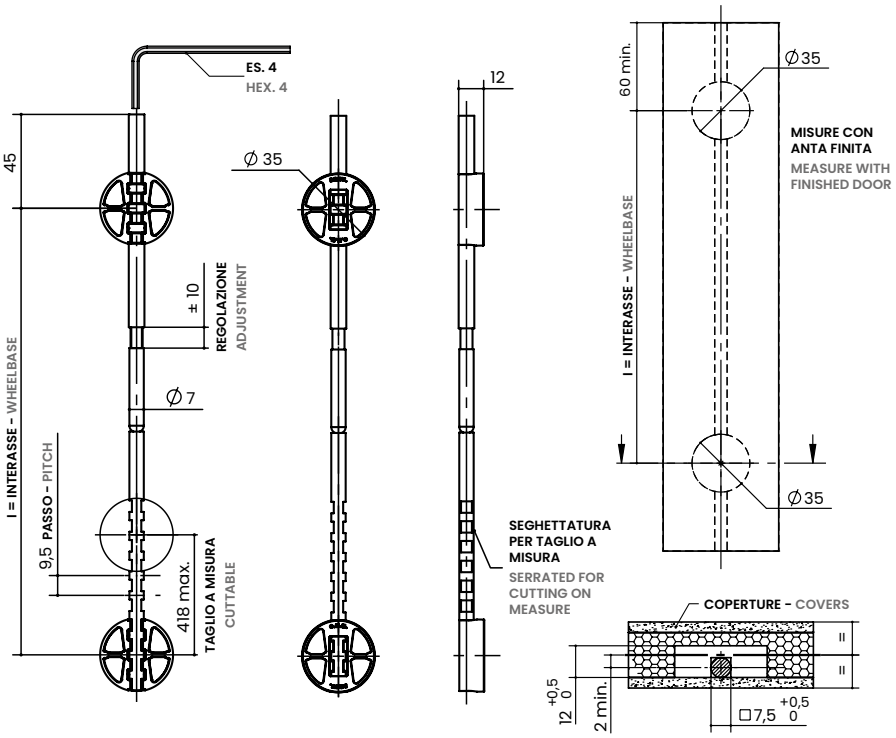

Normalmente utilizzati su pannelli di tamburato. Spessore minimo 18-20 a seconda dello spessore della copertura vedi fig. 1.

Regolazione singola e doppia. Interasse min. 1200, max. 2800.

PER MAGGIORI DETTAGLI TECNICI CONSULTARE 'INFORMAZIONI GENERALI' A FINE CAPITOLO 6.

Normally used on hollow wood panels. Minimum thickness 18-20, depending on the thickness of the cover, see fig. 1.

Single and double adjustment. Centre distance min. 1200, max. 2800.

FOR MORE TECHNICAL DETAILS, PLEASE REFER TO 'GENERAL INFORMATION' AT THE END OF SECTION 6.

ACCESSORI
ACCESORIES

CHIAVE ES. 4
HEX. KEY 4
P.A087

Per maggiori informazioni vedere sezione **10 ACCESSORI**

For further information see section **10 ACCESSORIES**

TIPO TYPE	MISURA MEASURE	I INTERASSE WHEELBASE	FINITURA FINISHING	IMBALLO SU BANCALE PACKED ON PALLET KG / PZ	BOX 25 PZ KG / BOX	BOX 100 PZ KG / BOX
TN403.	1700.	1700	00 GREZZO RAW Minimo ordine 100 pz MOQ 100 pcs Misure a richiesta minimo ordine 300 pz Measure on request 300 pcs MO	0,58	14,5	58
	1900.	1900		0,63	15,8	63
	2010.	2010		0,66	16,5	66
	2300.	2300		0,75	18,7	75
	2450.	2450		0,79	19,7	79
	2610.	2610		0,84	20,9	84
	2760.	2760		0,88	22	88
	2800.	2800		0,9	22,3	90

Codice composto con i dati evidenziati in arancione | Code composed with data highlighted in orange | es. e.g. **TN403.2300.00**